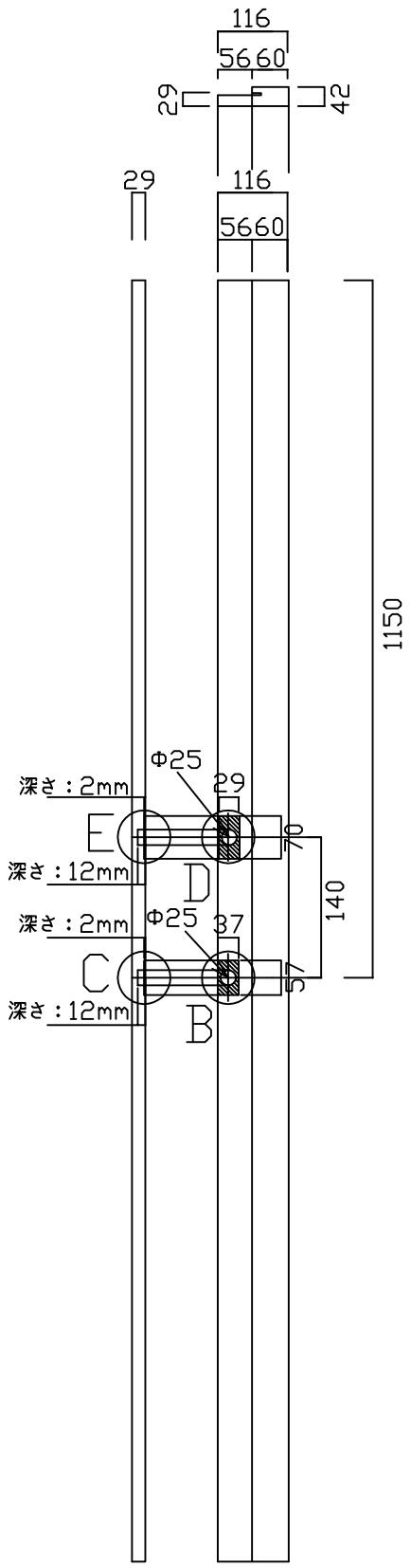

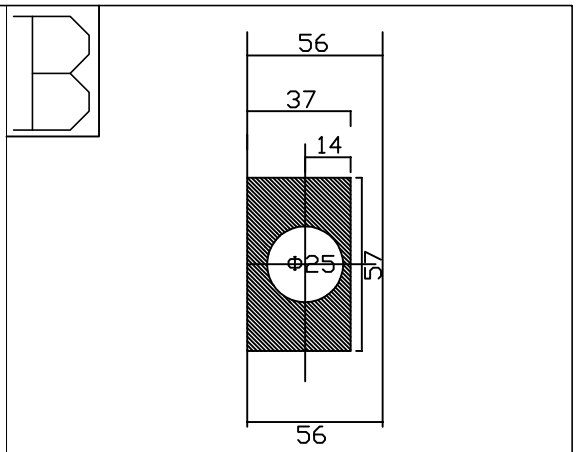

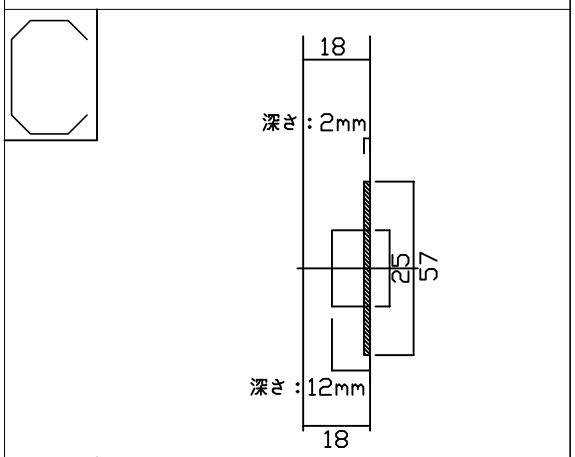

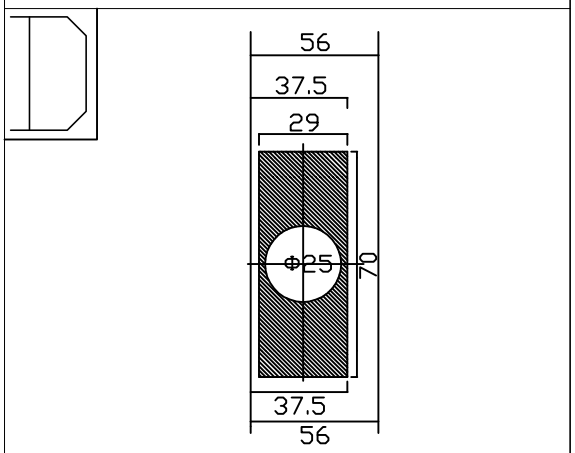

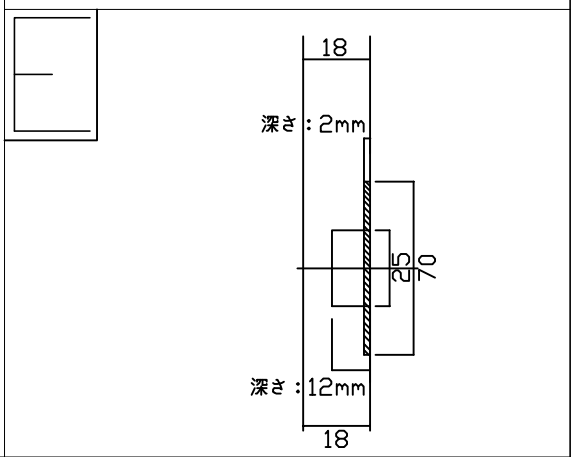

株式会社ジェイマックス	〒153-0041　東京都目黒区駒場2-16-4　玉木ビル1階 TEL：03-3466-1741　FAX：03-3466-1742
外部用枠2穴加工(70+57)右吊り用固定枠	日付：2022.06.20